PRODUCT CATALOG

SCORPION
TRAILER

WITH US
you are also strong

• ABOUT US

SCORPION TRAILER was established in 2009 as a maintenance service provider for and maintenance works of the superstructure vehicles. With this motivation, it began to provide quality service to the sector by employing trained staff on an area of 500 square meters.

“Full Customer Satisfaction” policy was successfully implemented and highly appreciated by clients and the company decided to shift this policy to the production line of those vehicles. Since 2017, Scorpion Trailer has been acting as a manufacturer of Lowbed Semi-Trailers, Trailers, Flatbed chassis, Container chassis and Tipper trailers.

With 100% of own capital and well trained white-blue collar staff, the company has improved in a short while and now it is serving in 7.000 sqm closed/13.000 sqm open/20.000 sqm total area in Konya Organized Industrial Zone. All of the units manufactured are certificated.

• HAKKIMIZDA

SCORPION TRAILER 2009 yılında, başta lojistik firmaları olmak üzere, inşaat ve hafriyat firmalarının üst yapılı araçlarının servis ve bakım işlerini düzenli yapmak amacı ile kurulmuştur. Bu amaçla yetişmiş personel istihdam ederek 500 metrekare alanda sektöre kaliteli hizmet vermeye başlamıştır.

Firmanın “Tam Müşteri Memnuniyeti” politikası müşterileri tarafından desteklenmiş ve servis hizmetlerinin yanında yeni ürün talepleri de artmıştır. Bu talepleri değerlendiren firma, 2017 yılında lowbed, yarı römork, römork ve damper treyler üretimine başlamıştır.

%100 öz sermayesi ve eğitimli beyaz-mavi yaka personeli ile kısa bir zamanda büyük ilerleme kaydetmiş olan şirket, günümüzde Konya 4. Organize Sanayi Bölgesinde 7.000 metrekaresi kapalı, 13.000 metrekaresi açık olmak üzere toplam 20.000 metrekare alanda hizmet vermektedir. Üretilen tüm ürünler sertifikalıdır.

SCORPION

2013

Scorpion Trailer fulfilled the service business with a great success.

Scorpion Trailer, sunulan servis hizmetlerini eksiksiz ve layıkıyla yerine getirerek alınan olumlu geri bildirimler ile hizmetlerine devam etmiştir.

2018

Facility area has grown over 5.000 meters. The production and export of Lowbed Semi Trailer, Low Loader Trailer is started.

Faaliyet alanını 5.000 metrenin üzerine çıkaran Scorpion Trailer, Lowbed Semi Trailer, Low Loader Treyler üretim ve ihracatına başladı.

2009

Scorpion Trailer started the business life as a quality service provider to the sector by employing trained personnel on an area of 500 square meters.

Scorpion Trailer, 500 metrekarelik bir alanda eğitimli personel istihdam ederek sektöre kaliteli bir hizmet sağlayıcı olarak giriş yapmıştır.

2017

Carrying out" Full Customer Satisfaction "policy, Scorpion created a portfolio of happy customers and new product requests began to increase in addition to service. So, the company started to invest in the manufacture of trailers.

"Tam Müşteri Memnuniyeti" politikasını hayata geçiren Scorpion, mutlu bir müşteri portföyü oluşturdu ve hizmet taleplerinin yanı sıra yeni ürün talepleri de artmaya başladı. Böylece şirket, treyler üretimine yatırım yapmaya başladı.

2021

The company goes on its production/export with a target of 400 product. Scorpion aims to reach the capacity to the production of 1.200 units/year within the next five years.

Firma 400 ürün hedefi ile üretime ve ihracatına devam etmektedir. Scorpion Trailer, önümüzdeki beş yıl içinde yıllık 1.200 adet üretim kapasitesine ulaşmayı hedefliyor.

2023

Firma, üretimde yalın üretim sistemine geçiş yaparak (müşteri memnuniyeti kapsamında, minimum maliyet, sıfır hata kalite yaklaşımı, zamanında teslimat stratejisi ile) satış hedefini 750 adet olarak belirledi.

By switching to lean production system (within the scope of customer satisfaction, minimum costs, zero defect quality approach, just in time strategy) in production, the company, has determined annual target to 750 units.

2020

The production capacity has reached to 230 Units and the production area has grown to 7.000 sqm closed, 13.000 sqm open, 20.000 sqm in total.

Üretim kapasitesi 230 adete ulaştı ve üretim alanı 7.000 m2 kapalı, 13.000 m2 açık alan olmak üzere toplam 20.000 m2'ye yükseldi.

2022

Alt yapısını güçlendiren ve pazarını genişleten SCORPION Trailer 2022 yılında 500 araç hedefini gerçekleştirdi.

Strengthening the background and widening its network SCORPION Trailer have reached the target 500 unit.

SCR2
SCORPION
www.scorpiontrailer.com

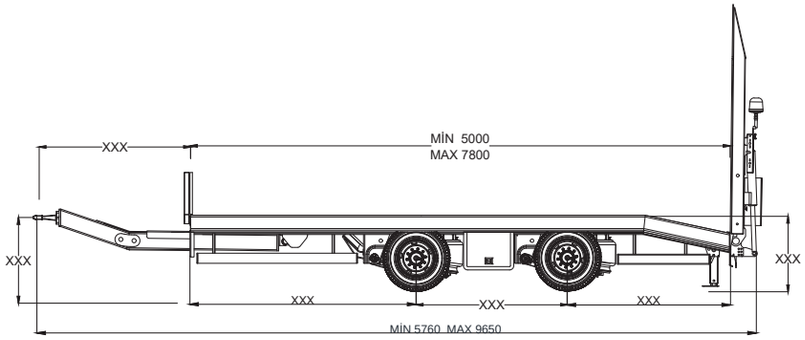

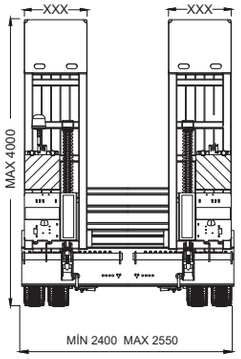

• VEHICLE DETAILS

CHASSIS: ST52 main frame in accordance with EU 53-62 Standards.
AXLE GROUP: 11 – tonner 2 pcs R:17,5" European Brand (SAF HOLLAND) or Turkish Brand.
SUSPENSION: Air Suspension.
TIRES AND RIMS: Tire options suitable for 17,5" rims
ELECTRICAL SYSTEM: 24 V Electrical system in accordance with European Standards.
BRAKE SYSTEM: EBS brake system (2S/2M) in conformity with 71 /320 / EWG or ECE R 13 Regulations.
RAMPS: Hydraulic or manual operated ramps with appropriate dimensions according to the customers' preferences.
TANDEM: Made from ST52 reinforced steel, mounted to chassis and front wall, with 50mm eye and can be adjusted in mechanical system.
LANDING GEAR: 650 mm mechanical landing leg.
REAR STABILIZER BARS
GROSS WEIGHT : 23.000 Kgs
NET WEIGHT: 5.500 Kgs
LADEN MASS WEIGHT: 17.500 Kgs

· ÜRETİM DETAYLARI

ŞASİ: EU 53-62 Standartlarına uygun ST52 Ana Şasi
DİNGİL: 11 tonluk R:17,5" 2 adet ithal (SAF HOLLAND veya Türk marka).
SÜSPANSİYON: Havalı Süspansiyon.
LASTİK VE JANT: 17,5" janta uygun lastik seçenekleri.
ELEKTRİK SİSTEMİ: 24 V Aydınlatma Sistemi (Avrupa Standartlarına uygun).
FREN SİSTEMİ: 71 / 320 /EWG ya da ECE R 13 Regülasyonlarına uygun EBS Sistemi (2S/2M).
RAMPA: Müşteri isteğine bağlı ölçülerde hidrolik veya manuel rampa.
TANDEM: Şaseye ve ön duvara sabitlenmiş, mekanik sistemde ayarlanabilen, 50mm ölçülerinde göze sahip ST52 ile güçlendirilmiş çelikten imal.

PARK AYAĞI: 650mm mekanik kriko ayak.
ARKA DESTEK AYAKLARI
TOPLAM AĞIRLIK: 23.000 kg
ARACIN BOŞ AĞIRLIĞI: 5.500 kg
TAŞIYICI YÜK AĞIRLIĞI: 17.500 kg

• PAINT & GALVANIZATION

· Painting or galvanizing options are available according to the customers' requests.

· Main chassis and entire vehicle will be painted in paint oven as Washing + Sandblasting + two coat epoxy primer + two coat acrylic paint.

· BOYA & GALVANİZ

· Müşteri isteğine uygun şekilde boya veya galvaniz kaplama seçenekleri mevcuttur.

· Şase ve araç boya fırınında Yıkama + Kumlama + 2 kat astar + 2 kat akrilik boya olarak boyanmaktadır.

• ACCESSORIES

WHEEL CHOCK: Plastic (2 Pcs).
TOOL BOX : Plastic (2 Pcs, Lockable).
FENDER : Plastic fenders

· 42x42mm reflectors.
· Reflectors and anti-spray mud flaps in accordance with European Standards.

· AKSESUARLAR

DOLAP: Plastik (2 Adet, kilitlenebilir).
TEKER TAKOZU: Plastik (2 Adet).
ÇAMURLUK: Plastik Çamurluklar

· 42x42 mm Reflektörler.
· Avrupa Standartlarına uygun reflektörler, Anti sprey Paspaslar.

• OPTIONS

RAMPS: Sliding of ramps inside and outside, foldable ramps.
GALVANIZE: The chassis and superstructure are immersed in the liquid zinc pool at 450 degrees C and the whole surface is covered with zinc. It provides protection against rusting and corrosion between 30 and 40 years by galvanizing.

· OPSİYONLAR

RAMPA: İçe ve dışa rampa kaydırma seçenekleri - katlanabilir rampa.
GALVANİZ: Şase ve üst yapı 450 derecede sıvı çinko havuzuna daldırılır ve tüm yüzey çinko ile kaplanır. Galvanizlenerek 30-40 yıl arasında paslanma ve korozyona karşı koruma sağlar.

• VEHICLE DIMENSIONS

· Measurements of vehicle can be designed within min./max. values in accordance with customers' requirements.

· ARAÇ ÖLÇÜLERİ

· Araç ölçüleri min./max. değerler içerisinde müşteri isteğine göre tasarlanabilir.

Your special and specific product demands will arise with our experienced and competent technical staff. * Özel ve spesifik ürün talepleriniz tecrübeli ve yetkin teknik kadromuz ile hayat bulacaktır."

HKM1

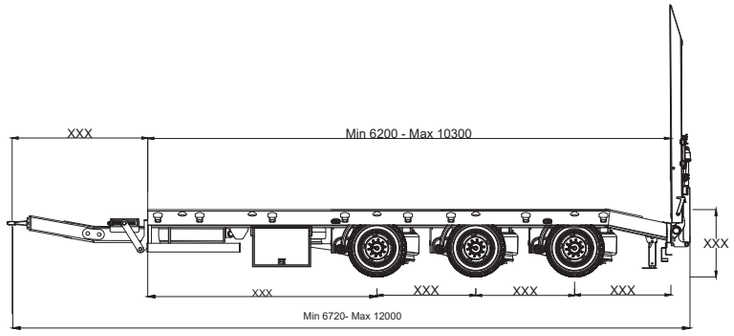

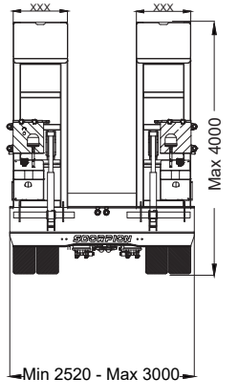

• VEHICLE DETAILS

CHASSIS: ST52 main frame in accordance with EU 53-62 Standards.
AXLE GROUP: 10 – tonner 3 pcs R:17,5" European Brand (SAF HOLLAND) or Turkish Brand.
SUSPENSION: Air Suspension.
TIRES AND RIMS: Tire options suitable for 17,5" rims.
ELECTRICAL SYSTEM: 24 V Electrical system in accordance with European Standards.
BRAKE SYSTEM: EBS brake system (4S/2M) (4S/3M) in conformity with 71 / 320 / EWG or ECE R 13 Regulations.
RAMPS: Hydraulic or manual operated ramps with appropriate dimensions according to the customers' preferences.
TANDEM: Made from ST52 reinforced steel, mounted to chassis and front wall, with 50mm eye and can be adjusted in mechanical system.
LANDING GEAR: 650mm mechanical landing leg.
REAR STABILIZER BARS
GROSS WEIGHT : 31.000 Kgs
NET WEIGHT: 7.500 Kgs
LADEN MASS WEIGHT: 23.500 Kgs

· ÜRETİM DETAYLARI

ŞASİ: EU 53-62 Standartlarına uygun ST52 Ana Şasi.
DİNGİL: 10 tonluk R:17,5" 3 adet ithal (SAF HOLLAND veya Türk marka).
SÜSPANSİYON: Havalı Süspansiyon.
LASTİK VE JANT: 17,5" janta uygun lastik seçenekleri.
ELEKTRİK SİSTEMİ: 24 V Aydınlatma Sistemi (Avrupa Standartlarına uygun).

FREN SİSTEMİ: 71 / 320 / EWG ya da ECE R 13 Regülasyonlarına uygun EBS Sistemi (4S/2M)(4S/3M).
RAMPA: Müşteri isteğine bağlı ölçülerde hidrolik veya manuel rampa.
TANDEM: Şaseye ve ön duvara sabitlenmiş, mekanik sistemde ayarlanabilen, 50mm ölçülerinde göze sahip ST52 ile güçlendirilmiş çelikten imal.
PARK AYAĞI: 650 mm mekanik kriko ayak.
ARKA DESTEK AYAKLARI
TOPLAM AĞIRLIK: 31.000 kg
ARACIN BOŞ AĞIRLIĞI: 7.500 kg
TAŞIYICI YÜK AĞIRLIĞI: 23.500 kg

• PAINT & GALVANIZATION

· Main chassis and entire vehicle will be painted in paint oven as Washing + Sandblasting + two coat epoxy primer + two coat acrylic paint.

· Painting or galvanizing options are available according to the customers' requests.

· BOYA & GALVANİZ

· Şase ve araç boya fırınında Yıkama + Kumlama + 2 kat astar + 2 kat akrilik boya olarak boyanmaktadır.

· Müşteri isteğine uygun şekilde boya veya galvaniz kaplama seçenekleri mevcuttur.

• ACCESSORIES

WHEEL CHOCK: Plastic (2 Pcs).
FENDER: Plastic Fenders.
TOOL BOX: Plastic (2 Pcs, Lockable).

· 42x42mm Reflectors.
· Reflectors and anti-spray mud flaps in accordance with European Standards.

· AKSESUARLAR

TEKER TAKOZU: Plastik (2 Adet).
ÇAMURLUK: Plastik Çamurluklar.
DOLAP: Plastik (2 Adet, Kilitlenebilir).

· 42x42 mm reflektörler.
· Avrupa Standartlarına uygun reflektörler, Anti sprey paspaslar.

• OPTIONS

RAMPS: Sliding of ramps inside and outside, foldable ramps.
SELF-STEERING AXLE
GALVANIZE: The chassis and superstructure are immersed in the liquid zinc pool at 450 degrees C and the whole surface is covered with zinc. It provides protection against rusting and corrosion between 30 and 40 years by galvanizing.

· OPSİYONLAR

RAMPA: İçe ve dışa rampa kaydırma seçenekleri - katlanabilir rampa.
DÖNER DİNGİL
GALVANİZ: Şase ve üst yapı 450 derecede sıvı çinko havuzuna daldırılır ve tüm yüzey çinko ile kaplanır. Galvanizlenerek 30-40 yıl arasında paslanma ve korozyona karşı koruma sağlar.

• VEHICLE DIMENSIONS

· Measurements of vehicle can be designed within min./max. values in accordance with customers' requirements.

· ARAÇ ÖLÇÜLERİ

· Araç ölçüleri min./max. değerler içerisinde müşteri isteğine göre tasarlanabilir.

Your special and specific product demands will arise with our experienced and competent technical staff. * Özel ve spesifik ürün talepleriniz tecrübeli ve yetkin teknik kadromuz ile hayat bulacaktır."

SCORPION TRAILER

• 2 AXLE TURNTABLE TRAILER
· 2 DİNGİLLİ DÖNER TABLALI RÖMORK

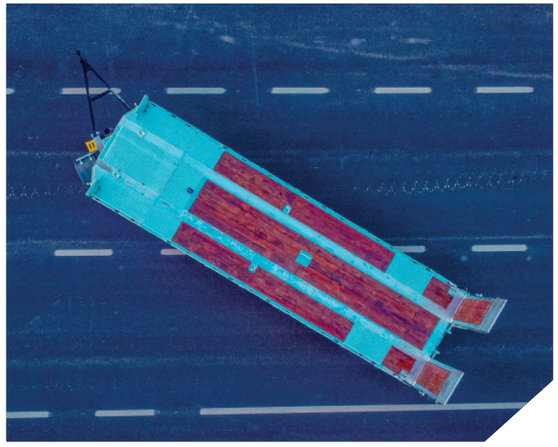

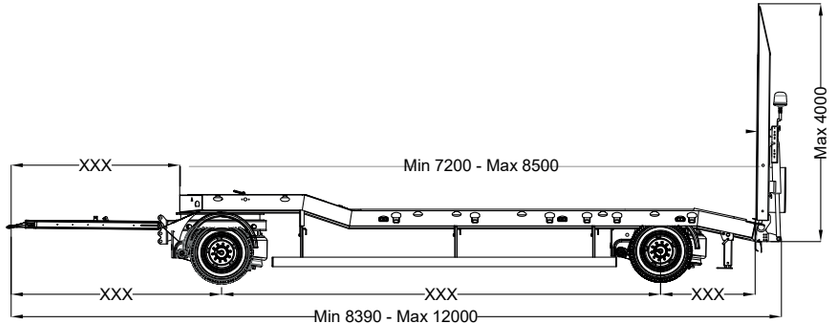

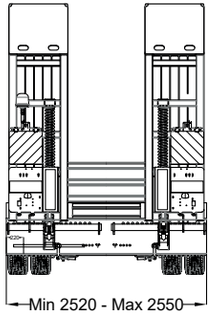

• VEHICLE DETAILS

CHASSIS: ST52 main frame in accordance with EU 53-62 Standards.
AXLE GROUP: 2 pieces 11-ton capacity, drum-type, 17,5 inch European Brand (SAF HOLLAND) or Turkish brand.
TURNTABLE: 110 "U" type double ball casting DEKSAN brand turntable with a carrying capacity of 30 tons is used.
SUSPENSION: Air Suspension
TIRES AND RIMS: Tire options, suitable for 17.5" rims.
ELECTRICAL SYSTEM: 24 V Electrical system (in accordance with European standards).
BRAKE SYSTEM: EBS brake system 4S/3M in conformity with 71 /320 / EWG or ECR 13 Regulations.
RAMPS: Hydraulic or manual operated ramps with appropriate dimensions according to customers' preference.
COUPLING DEVICE: SCORPION brand coupling device, in accordance with European standards with D 190 KN 50mm eye.
REAR STABILIZER BARS
GROSS WEIGHT: 22.100 Kgs
NET WEIGHT: 6.700 Kgs
LADEN MASS WEIGHT: 15.400 Kgs

· ÜRETİM DETAYLARI

ŞASİ: EU 53-62 Standartlarına uygun ST52 Ana şasi.

DİNGİL: 11 Tonluk 2 adet R:17,5" İthal (SAF HOLLAND) veya Türk marka.
DÖNER DİNGİL: 110 "U" tipi çift bilyalı döküm DEKSAN 30 ton taşıma kapasiteli marka pikap kullanılmaktadır.
SÜSPANSİYON: Havalı Süspansiyon
LASTİK VE JANT: 17,5" Jantlara uygun lastik seçenekleri
ELEKTRİK SİSTEMİ: 24 V Aydınlatma Sistemi (Avrupa standartlarına uygun).
FREN SİSTEMİ: 71 / 320 / EWG'ye ya da ECR 13 regülasyonlarına uygun. EBS Sistemi (4S / 3M)
RAMPA: Müşteri isteğine bağlı ölçülerde hidrolik ve ya manuel.
BAĞLANTI EKİPMANLARI: Scorpion marka, Avrupa standartlarına uygun 50'lik D 190 KN çeki gözü ilaveli, çeki oku mevcuttur.
ARKA DESTEK AYAKLARI
TOPLAM AĞIRLIK: 22.100 kg
ARACIN BOŞ AĞIRLIĞI: 6.700 kg
TAŞIYICI YÜK AĞIRLIĞI: 15.400 kg

• PAINT & GALVANIZATION

· Painting or galvanizing options are available according to customers' requests.

· Main chassis and entire vehicle will be painted in paint oven as Washing + Sandblasting + two-coat epoxy primer + two-coat acrylic paint

· BOYA & GALVANİZ

· Müşteri isteğine uygun şekilde boya kaplama seçenekleri mevcuttur.

· Şase ve araç boya fırınında Yıkama + Kumlama + 2 kat astar + 2 kat akrilik boya olarak boyanmaktadır.

• ACCESSORIES

WHEEL CHOCK: (2 PCS) Plastic.
FENDER: Plastic fenders.
STELL TOOL BOX: (1 Pcs).
· Reflectors and Anti-spray mud flaps in accordance with European Standards.
· 42x42mm Reflectors.

· AKSESUARLAR

TEKER TAKOZU: Plastik (2 Adet).
ÇAMURLUK: Plastik Çamurluklar.
SAC DOLAP: 1 Adet
· Avrupa standartlarına uygun reflektör & Anti sprey paspaslar mevcut.
· 42x42 reflektör

• OPTIONS

RAMPS: Sliding of ramps inside and outside, foldable ramps.
SELF-STEERING AXLE
GALVANIZE: The chassis and superstructure are immersed in the liquid zinc pool at 450 degrees C and the whole surface is covered with zinc. It provides protection against rusting and corrosion between 30 and 40 years by galvanizing.

· OPSİYONLAR

RAMPA: İçe ve dışa rampa kaydırma seçenekleri - katlanabilir rampa.
DÖNER DİNGİL
GALVANİZ: Şase ve üst yapı 450 derecede sıvı çinko havuzuna daldırılır ve tüm yüzey çinko ile kaplanır. Galvanizlenerek
30-40 yıl arasında paslanma ve korozyona karşı koruma sağlar.

• VEHICLE DIMENSIONS

· Measurements of vehicle can be designed within min. max. values, according to customers' requirements.
· Vehicle volume can be designed in desired m3 sizes in line with customers' requests.

· ARAÇ ÖLÇÜLERİ

· Araç ölçüleri min max. değerleri içerisinde müşteri isteğine göre tasarlanabilir.
· Araç hacmi müşteri talebi doğrultusunda istenilen M3 ölçüleri içerisinde tasarlanabilir.

Your special and specific product demands will arise with our experienced and competent technical staff. * Özel ve spesifik ürün talepleriniz tecrübeli ve yetkin teknik kadromuz ile hayat bulacaktır."

SCORPION TRAILER

• 3 AXLE TURNTABLE TRAILER
· 3 DİNGİLLİ DÖNER TABLALI RÖMORK

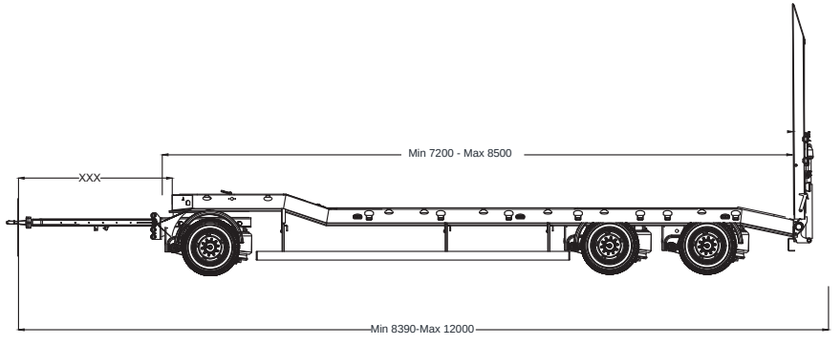

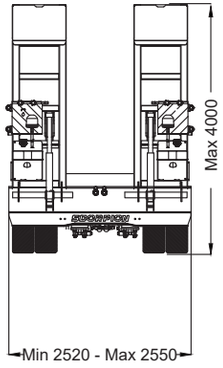

• VEHICLE DETAILS

CHASSIS: ST52 main frame in accordance with EU 53-62 Standards.
AXLE GROUP: 11 – tonner 3 pcs R:17,5" European Brand (SAF HOLLAND) or Turkish Brand.
SUSPENSION: Air Suspension.
TIRES AND RIMS: Tire options suitable for 17,5" rims.
ELECTRICAL SYSTEM: 24 V Electrical system in accordance with European Standards.
BRAKE SYSTEM: EBS brake system (4S/3M) in conformity with 71 /320 / EWG or ECE R 13 Regulations.
RAMPS: Hydraulic or manual operated ramps with appropriate dimensions according to the customers' preferences.
COUPLING EQUIPMENTS: SCORPION brand coupling device with 50mm - D190 KN eye in accordance with European Standards.
TURNTABLE: 110 "U" type double ball casting DEKSAN brand turntable with a carrying capacity of 30 tons is used.
REAR STABILIZER BARS
GROSS WEIGHT : 33.100 Kgs
NET WEIGHT: 7.500 Kgs
LADEN MASS WEIGHT: 25.600 Kgs

· ÜRETİM DETAYLARI

ŞASİ: EU 53-62 Standartlarına uygun ST52 Ana Şasi.
DİNGİL: 11 tonluk R:17,5" 3 adet ithal (SAF HOLLAND veya Türk marka).
SÜSPANSİYON: Havalı Süspansiyon.

LASTİK VE JANT: 17,5" janta uygun lastik seçenekleri.
ELEKTRİK SİSTEMİ: 24 V Aydınlatma Sistemi (Avrupa Standartlarına uygun).
FREN SİSTEMİ: 71 / 320 / EWG ya da ECE R 13 Regülasyonlarına uygun EBS Sistemi (4S/3M).
RAMPA: Müşteri isteğine bağlı ölçülerde hidrolik veya manuel rampa.
BAĞLANTI ELEMANLARI: Scorpion marka, Avrupa standartlarına uygun 50 mm D 190 KN çeki gözü ilaveli çeki oku mevcuttur.
DÖNER TABLA: 30 ton taşıma kapasiteli 110 " U " tipi çift bilyeli döküm DEKSAN marka pikap kullanılmaktadır.
ARKA DESTEK AYAKLARI
TOPLAM AĞIRLIK: 33.100 kg
ARACIN BOŞ AĞIRLIĞI: 7.500 kg
TAŞIYICI YÜK AĞIRLIĞI: 25.600 kg

• PAINT & GALVANIZATION

· Painting or galvanizing options are available according to the customers' requests.

· Main chassis and entire vehicle will be painted in paint oven as Washing + Sandblasting + two coat epoxy primer + two coat acrylic paint.

· BOYA & GALVANİZ

· Müşteri isteğine uygun şekilde boya kaplama seçenekleri mevcuttur.

· Şase ve araç boya fırınında Yıkama + Kumlama + 2 kat astar + 2 kat akrilik boya olarak boyanmaktadır.

• ACCESSORIES

WHEEL CHOCK: Plastic (2 Pcs).
FENDER: Plastic Fenders.

· 42x42mm Reflectors.
· Reflectors and anti-spray mud flaps in accordance with European Standards.

· AKSESUARLAR

TEKER TAKOZU: Plastik (2 Adet).
ÇAMURLUK: Plastik Çamurluklar

· 42x42 mm Reflektörler
· Avrupa Standartlarına uygun reflektörler, Anti sprey Paspaslar.

• OPTIONS

RAMPS: Sliding of ramps inside and outside, foldable ramps.

SELF – STEERING AXLE
GALVANIZE: The chassis and superstructure are immersed in the liquid zinc pool at 450 degrees C and the whole surface is covered with zinc. It provides protection against rusting and corrosion between 30 and 40 years by galvanizing.

· OPSİYONLAR

RAMPA: İçe ve dışa rampa kaydırma seçenekleri - katlanabilir rampa.

DÖNER DİNGİL
GALVANİZ: Şase ve üst yapı 450 derecede sıvı çinko havuzuna daldırılır ve tüm yüzey çinko ile kaplanır. Galvanizlenerek 30-40 yıl arasında paslanma ve korozyona karşı koruma sağlar.

• VEHICLE DIMENSIONS

· Measurements of vehicle can be designed within min./max. values in accordance with customers' requirements.

· ARAÇ ÖLÇÜLERİ

· Araç ölçüleri min./max. değerler içerisinde müşteri isteğine göre tasarlanabilir.

Your special and specific product demands will arise with our experienced and competent technical staff. * Özel ve spesifik ürün talepleriniz tecrübeli ve yetkin teknik kadromuz ile hayat bulacaktır."

SCORPION TRAILER

• 4 AXLE TURNTABLE TRAILER
· 4 DİNGİLLİ DÖNER TABLALI RÖMORK

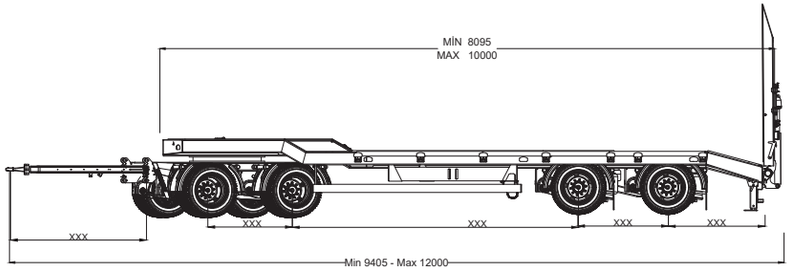

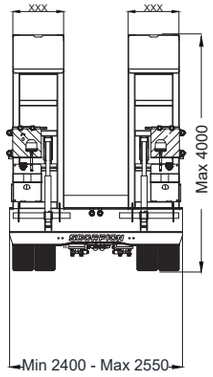

• VEHICLE DETAILS

CHASSIS: ST52 main frame in accordance with EU 53-62 Standards.
AXLE GROUP: 11 – tonner 4 pcs R:17,5" European Brand (SAF HOLLAND) or Turkish Brand.
SUSPENSION: Air Suspension.
TIRES AND RIMS: Tire options suitable for 17,5" rims.
ELECTRICAL SYSTEM: 24 V Electrical system in accordance with European Standards.
BRAKE SYSTEM: EBS brake system (4S/2M)(4S/3M) in conformity with 71 / 320 / EWG or ECE R 13 Regulations.
RAMPS: Hydraulic or manual operated ramps with appropriate dimensions according to the customers' preferences.
COUPLING EQUIPMENT: SCORPION brand coupling device with 50mm - D190 KN eye in accordance with European Standards.
TURNTABLE: 110 "U" type double ball casting DEKSAN brand turntable with a carrying capacity of 30 tons is used.
REAR STABILIZER BARS
GROSS WEIGHT : 44.100 Kgs
NET WEIGHT: 9.000 Kgs
LADEN MASS WEIGHT: 35.100 Kgs

· ÜRETİM DETAYLARI

ŞASİ: EU 53-62 Standartlarına uygun ST52 Ana Şasi.
DİNGİL: 11 tonluk R:17,5" 4 adet ithal (SAF HOLLAND veya Türk marka).
SÜSPANSİYON: Havalı süspansiyon.
LASTİK VE JANT: 17,5" janta uygun lastik seçenekleri.
ELEKTRİK SİSTEMİ: 24 V Aydınlatma Sistemi (Avrupa Standartlarına uygun).
FREN SİSTEMİ: 71 / 320 / EWG ya da ECE R 13 Regülasyonlarına uygun EBS Sistemi (4S/2M)(4S/3M).
RAMPA: Müşteri isteğine bağlı ölçülerde hidrolik veya manuel rampa.
BAĞLANTI EKİPMANLARI: Scorpion marka, Avrupa standartlarına uygun 50 mm D 190 KN çeki gözü ilaveli çeki oku mevcuttur.
DÖNER TABLA: 30 ton taşıma kapasiteli 110 "U" tipi çift bilyeli döküm DEKSAN marka pikap kullanılmaktadır.
ARKA DESTEK AYAKLARI
TOPLAM AĞIRLIK: 44.100 kg
ARACIN BOŞ AĞIRLIĞI: 9.000 kg
TAŞIYICI YÜK AĞIRLIĞI: 35.100 kg

• PAINT & GALVANIZATION

· Painting or galvanizing options are available according to the customers' requests.

· Main chassis and entire vehicle will be painted in paint oven as Washing + Sandblasting + two coat epoxy primer + two coat acrylic paint.

· BOYA & GALVANİZ

· Müşteri isteğine uygun şekilde boya kaplama seçenekleri mevcuttur.

· Şase ve araç boya fırınında Yıkama + Kumlama + 2 kat astar + 2 kat akrilik boya olarak boyanmaktadır.

• ACCESSORIES

WHEEL CHOCK: Plastic (2 Pcs).
FENDER: Plastic Fenders.

· 42x42mm Reflectors.
· Reflectors and anti-spray mud flaps in accordance with European Standards.

· AKSESUARLAR

TEKER TAKOZU: Plastik (2 Adet).
ÇAMURLUK: Plastik Çamurluklar.

· 42x42mm Reflektörler.
· Avrupa Standartlarına uygun reflektörler, Anti sprey Paspaslar.

• OPTIONS

RAMPS: Sliding of ramps inside and outside, foldable ramps.

SELF-STEERING AXLE
GALVANIZE: The chassis and superstructure are immersed in the liquid zinc pool at 450 degrees C and the whole surface is covered with zinc. It provides protection against rusting and corrosion between 30 and 40 years by galvanizing.

· OPSİYONLAR

RAMPA: İçe ve dışa rampa kaydırma seçenekleri - katlanabilir rampa.

DÖNER DİNGİL
GALVANİZ: Şase ve üst yapı 450 derecede sıvı çinko havuzuna daldırılır ve tüm yüzey çinko ile kaplanır. Galvanizlenerek 30-40 yıl arasında paslanma ve korozyona karşı koruma sağlar.

• VEHICLE DIMENSIONS

· Measurements of vehicle can be designed within min./max. values in accordance with customers' requirements.

· ARAÇ ÖLÇÜLERİ

· Araç ölçüleri Min./Max. değerler içerisinde müşteri isteğine göre tasarlanabilir.

Your special and specific product demands will arise with our experienced and competent technical staff. * Özel ve spesifik ürün talepleriniz tecrübeli ve yetkin teknik kadromuz ile hayat bulacaktır."

SCORPION TRAILER

• 3 AXLE LOWBED SEMI-TRAILER
· 3 DİNGİLLİ ALÇAK ŞASİ YARI RÖMORK

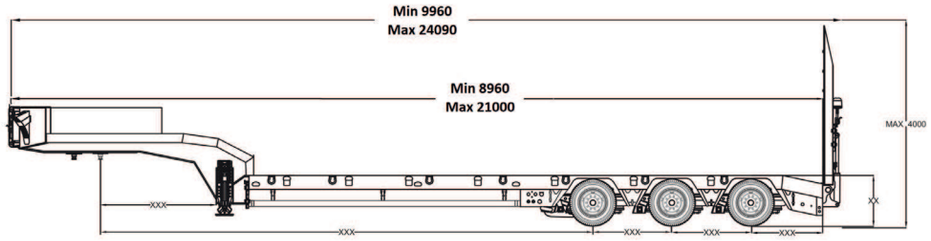

• VEHICLE DETAILS

CHASSIS: ST52 main frame in accordance with EN 10025-2 2004 Standards.
AXLE GROUP: 12 – tonner 3 pcs R:22,5" or 10 – tonner 3 pcs R:17,5" European Brand (SAF HOLLAND) or Turkish Brand.
SUSPENSION: Air Suspension.
TIRES AND RIMS: Tire options suitable for 17,5" and 22,5" rims.
ELECTRICAL SYSTEM: 24 V Electrical system in accordance with European Standards.
BRAKE SYSTEM: EBS brake system (4S/2M)(4S/3M) in conformity with 71 /320 / EWG or ECE R 13 Regulations.
RAMPS: Hydraulic ramps with appropriate dimensions according to the customers' preferences.
KING-PIN: 2" 42 CRMO4 Steel King-Pin (in accordance with DIN 74080) or 3,5" 42 CRMO4 Steel King-Pin (in accordance with DIN 74083) are used.
LANDING GEAR: 24 – tonner 750mm or 850mm mechanical landing legs.
REAR STABILIZER BARS
GROSS WEIGHT : 52.000 Kgs
NET WEIGHT: 9.500 Kgs
LADEN MASS WEIGHT: 42.500 Kgs

· ÜRETİM DETAYLARI

ŞASİ: EU 53-62 Standartlarına uygun ST52 Ana Şasi.

DİNGİL: 3 adet 12 tonluk R:22,5 veya 10 tonluk R:17,5 ithal(Saf Holland) veya Türk Marka.
SÜSPANSİYON: Havalı Süspansiyon.
LASTİK VE JANT: 17,5" ve 22,5" janta uygun lastik seçenekleri.
ELEKTRİK SİSTEMİ: 24 V Aydınlatma Sistemi (Avrupa Standartlarına uygun).
FREN SİSTEMİ: 71 / 320 / EWG ya da ECE R 13 Regülasyonlarına uygun EBS Sistemi (4S/2M)(4S/3M).
RAMPA: Müşteri isteğine bağlı ölçülerde hidrolik rampa.

KING-PİM: DIN 74080'e uygun 2" veya DIN 74083'e uygun 3,5" 42 CRMO4 çelik king-pim kullanılır.

PARK AYAĞI: 24 tonluk 750mm ve ya 850mm mekanik kriko ayakları.
ARKA DESTEK AYAKLARI
TOPLAM AĞIRLIK: 52.000 kg
ARACIN BOŞ AĞIRLIĞI: 9.500 kg
TAŞIYICI YÜK AĞIRLIĞI: 42.500 kg

• PAINT

· Main chassis and entire vehicle will be painted in paint oven as Washing + Sandblasting + two coat epoxy primer + two coat acrylic paint.

· Color will be specified according to customers' requests.

· BOYA

· Şase ve araç boya fırınında Yıkama + Kumlama + 2 kat astar + 2 kat akrilik boya olarak boyanmaktadır.

· Müşteri isteğine uygun şekilde boya kaplama seçenekleri mevcuttur.

• ACCESSORIES

WHEEL CHOCK: Plastic (1 Pc).
FENDER: Plastic Fenders.
FIRE EXTINGUISHER BOX: 1 Pc.
WATER TANK: 1 Unit.
TOOL BOX: Closets available on Gooseneck.

· 42x42mm Reflectors.
· Reflectors and anti-spray mud flaps in accordance with European Standards.

· AKSESUARLAR

TEKER TAKOZU: Plastik (1 Adet)
ÇAMURLUK: Plastik Çamurluklar
YANGIN SÖNDÜRÜCÜ DOLABI: 1 Adet
MALZEME DOLABI: Deveboynunda gömmeli dolaplar mevcuttur.
SU TANKI: 1 Adet.
· 42*42 mm Reflektörler
· Avrupa Standartlarına uygun reflektörler, Anti sprey Paspaslar.

• OPTIONS

RAMPS: Sliding of ramps inside and outside, foldable ramps.

SELF-STEERING AXLE

· OPSİYONLAR

RAMPA: İçe ve dışa rampa kaydırma seçenekleri - katlanabilir rampa.

DÖNER DİNGİL

• VEHICLE DIMENSIONS

· Measurements of vehicle can be designed within min./max. values in accordance with customers' requirements.

· ARAÇ ÖLÇÜLERİ

· Araç ölçüleri min./max. değerler içerisinde müşteri isteğine göre tasarlanabilir.

Your special and specific product demands will arise with our experienced and competent technical staff. * Özel ve spesifik ürün talepleriniz tecrübeli ve yetkin teknik kadromuz ile hayat bulacaktır."

SCORPION TRAILER

• 4 AXLE LOWBED SEMI-TRAILER
· 4 DİNGİLLİ ALÇAK ŞASİ YARI RÖMORK

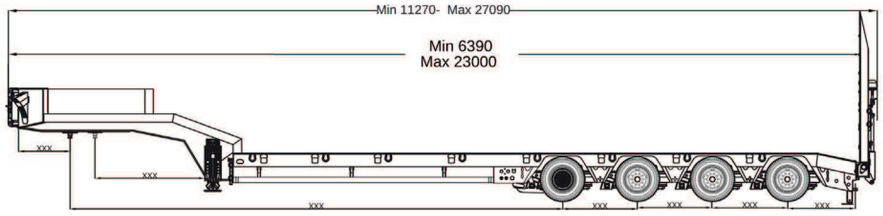

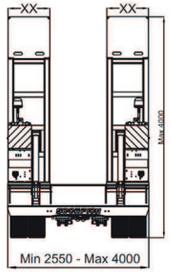

• VEHICLE DETAILS

CHASSIS: ST52 main frame in accordance with EN 10025-2 2004 Standards.
AXLE GROUP: 12 – tonner 4 pcs R:22,5" or 4 pcs 10 – tonner R:17,5" European Brand (SAF HOLLAND) or Turkish Brand.
SUSPENSION: Air Suspension.
TIRES AND RIMS: Tire options suitable for 17,5" and 22,5" rims.
ELECTRICAL SYSTEM: 24 V Electrical system in accordance with European Standards.
BRAKE SYSTEM: EBS brake system (4S/2M)(4S/3M) in conformity with 71 / 320 / EWG or ECE R 13 Regulations.
RAMPS: Hydraulic ramps with appropriate dimensions according to the customers' preferences.
KING-PIN: 2" 42 CRMO4 Steel King-Pin (in accordance with DIN 74080) or 3,5" 42 CRMO4 Steel King-Pin (in accordance with DIN 74083) are used.
LANDING GEAR: 24 – tonner 750mm or 850mm mechanical landing legs.
REAR STABILIZER BARS
GROSS WEIGHT : 62.000 Kgs
NET WEIGHT: 11.000 Kgs
LADEN MASS WEIGHT: 51.000 Kgs

· ÜRETİM DETAYLARI

ŞASİ: EU 53-62 Standartlarına uygun ST52 Ana Şasi.

DİNGİL: 4 adet 12 tonluk R:22,5 veya 10 tonluk R:17,5 ithal(Saf Holland) veya Türk Marka.
SÜSPANSİYON: Havalı Süspansiyon.
LASTİK VE JANT: 17,5" ve 22,5" janta uygun lastik seçenekleri.
ELEKTRİK SİSTEMİ: 24 V Aydınlatma Sistemi (Avrupa Standartlarına uygun).
FREN SİSTEMİ: 71 / 320/ EWG ya da ECE R 13 Regülasyonlarına uygun EBS Sistemi (4S/2M)(4S/3M).
RAMPA: Müşteri isteğine bağlı ölçülerde hidrolik rampa.

KING-PİM: DIN 74080'e uygun 2" veya DIN 74083'e uygun 3,5" 42 CRMO4 çelik king-pim kullanılır.

PARK AYAĞI: 24 tonluk 750'lik veya 850'lik mekanik kriko ayakları.
ARKA DESTEK AYAKLARI
TOPLAM AĞIRLIK: 62.000 kg
ARACIN BOŞ AĞIRLIĞI: 11.000 kg
TAŞIYICI YÜK AĞIRLIĞI: 51.000 kg

• PAINT & GALVANIZATION

· Main chassis and entire vehicle will be painted in paint oven as Washing + Sandblasting + two coat epoxy primer + two coat acrylic paint.

· Color will be specified according to customers' requests.

· BOYA & GALVANİZ

· Şase ve araç boya fırınında Yıkama + Kumlama + 2 kat astar + 2 kat akrilik boya olarak boyanmaktadır.

· Müşteri isteğine uygun şekilde boya kaplama seçenekleri mevcuttur.

• ACCESSORIES

WHEEL CHOCK: Plastic (1 Pc).
FENDER: Plastic Fenders.
FIRE EXTINGUISHER CABINET: 1 Pc.
WATER TANK: 1 unit.
TOOL BOX: Closets available on Gooseneck.
· 42x42mm Reflectors.
· Reflectors and anti-spray mud flaps in accordance with European Standards.

· AKSESUARLAR

TEKER TAKOZU: Plastik (1 Adet)
ÇAMURLUK: Plastik Çamurluklar
YANGIN SÖNDÜRÜCÜ DOLABI: 1 Adet
MALZEME DOLABI: Deveboynunda gömmeli dolaplar mevcuttur.
SU TANKI: 1 Adet
· 42x42 mm Reflektörler.
· Avrupa Standartlarına uygun reflektörler, Anti sprey Paspaslar.

• OPTIONS

RAMPS: Sliding of ramps inside and outside, foldable ramps.

SELF-STEERING AXLE

· OPSİYONLAR

RAMPA: İçe ve dışa rampa kaydırma seçenekleri - katlanabilir rampa.

DÖNER DİNGİL

• VEHICLE DIMENSIONS

· Measurements of vehicle can be designed within min./ max. values in accordance with customers' requirements.

· ARAÇ ÖLÇÜLERİ

· Araç ölçüleri min./max. değerler içerisinde müşteri isteğine göre tasarlanabilir.

Your special and specific product demands will arise with our experienced and competent technical staff. * Özel ve spesifik ürün talepleriniz tecrübeli ve yetkin teknik kadromuz ile hayat bulacaktır."

SCORPION TRAILER

• 5 AXLE LOWBED SEMI-TRAILER
· 5 DİNGİLLİ ALÇAK ŞASİ YARI RÖMORK

HKM5

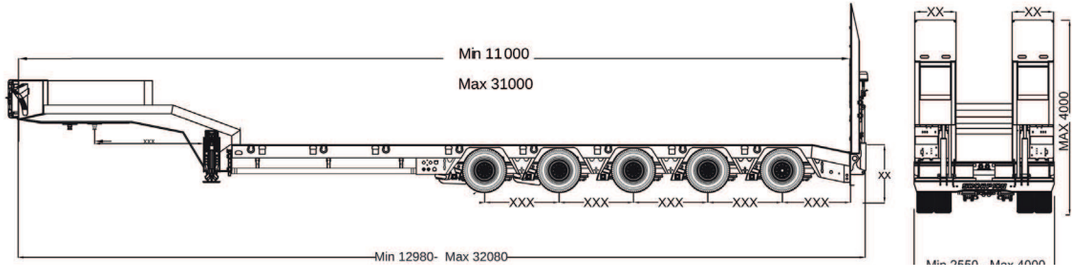

• VEHICLE DETAILS

CHASSIS: ST52 main frame in accordance with EN 10025-2 2004 Standards.
AXLE GROUP: 12 – tonner 5 pcs R:22,5" or 10 – tonner 5 pcs R:17,5" European Brand (SAF HOLLAND) or Turkish Brand.
SUSPENSION: Air Suspension
TIRES AND RIMS: Tire options suitable for 17,5" and 22,5" rims.
ELECTRICAL SYSTEM: 24 V Electrical system in accordance with European Standards.
BRAKE SYSTEM: EBS brake system (4S/3M) in conformity with 71 / 320 / EWG or ECE R 13 Regulations.
RAMPS: Hydraulic ramps with appropriate dimensions according to the customers' preferences.
KING-PIN: 2" 42 CRMO4 Steel King-Pin (in accordance with DIN 74080) or 3,5" 42 CRMO4 Steel King-Pin (in accordance with DIN 74083) are used.
LANDING GEAR: 24 – tonner 750mm or 850mm mechanical landing legs.
REAR STABILIZER BARS
GROSS WEIGHT : 72.000 Kgs
NET WEIGHT: 12.000 Kgs
LADEN MASS WEIGHT: 60.000 Kgs

· ÜRETİM DETAYLARI

ŞASİ: EU 53-62 Standartlarına uygun ST52 Ana Şasi.
DİNGİL: 5 adet 12 tonluk R:22,5 veya 10 tonluk R:17,5 ithal (Saf Holland) veya Türk Marka.
SÜSPANSİYON: Havalı Süspansiyon
LASTİK VE JANT: 17,5" ve 22,5" janta uygun lastik seçenekleri.
ELEKTRİK SİSTEMİ: 24 V Aydınlatma Sistemi (Avrupa Standartlarına uygun).
FREN SİSTEMİ: 71 / 320 / EWG ya da ECE R 13 Regülasyonlarına uygun EBS Sistemi (4S/3M).

RAMPA: Müşteri isteğine bağlı ölçülerde hidrolik rampa.

KING-PİM: : DIN 74080'e uygun 2" veya DIN 74083'e uygun 3,5" 42 CRMO4 çelik king-pim kullanılır.

PARK AYAĞI: 24 tonluk 750'lik veya 850'lik mekanik kriko ayakları.
ARKA DESTEK AYAKLARI
TOPLAM AĞIRLIK: 72.000 kg
ARACIN BOŞ AĞIRLIĞI: 12.000 kg
TAŞIYICI YÜK AĞIRLIĞI: 60.000 kg

• PAINT & GALVANIZATION

· Main chassis and entire vehicle will be painted in paint oven as Washing + Sandblasting + two coat epoxy primer + two coat acrylic paint.

· Color will be specified according to customers' requests.

· BOYA & GALVANİZ

· Şase ve araç boya fırınında Yıkama + Kumlama + 2 kat astar + 2 kat akrilik boya olarak boyanmaktadır.

· Müşteri isteğine uygun şekilde boya kaplama seçenekleri mevcuttur.

• ACCESSORIES

WHEEL CHOCK: Plastic (1 Pc).
FENDER: Plastic Fenders.
FIRE EXTINGUISHER CABINET: 1 Pc.
WATER TANK: 1 unit.
TOOL BOX: Closets available on Gooseneck.

· 42x42mm Reflectors.
· Reflectors and anti-spray mud flaps in accordance with European Standards.

· AKSESUARLAR

TEKER TAKOZU: Plastik (1 Adet).
ÇAMURLUK: Plastik Çamurluklar
YANGIN SÖNDÜRÜCÜ DOLABI: 1 Adet
SU TANKI: 1 Adet
MALZEME DOLABI: Deveboynunda gömmeli dolaplar mevcuttur.
· 42x42 mm Reflektörler.
· Avrupa Standartlarına uygun reflektörler, Anti sprey Paspaslar.

• OPTIONS

RAMPS: Sliding of ramps inside and outside, foldable ramps.

SELF-STEERING AXLE

· OPSİYONLAR

RAMPA: İçe ve dışa rampa kaydırma seçenekleri - katlanabilir rampa.

DÖNER DİNGİL

• VEHICLE DIMENSIONS

· Measurements of vehicle can be designed within min./max. values in accordance with customers' requirements.

· ARAÇ ÖLÇÜLERİ

· Araç ölçüleri min./max. değerler içerisinde müşteri isteğine göre tasarlanabilir.

Your special and specific product demands will arise with our experienced and competent technical staff. * Özel ve spesifik ürün talepleriniz tecrübeli ve yetkin teknik kadromuz ile hayat bulacaktır."

SVG3

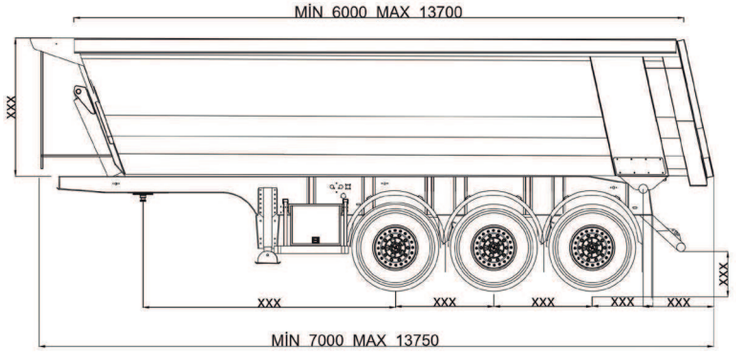

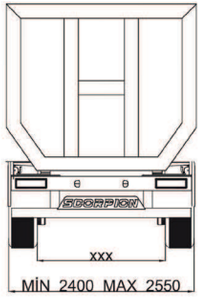

• VEHICLE DETAILS

CHASSIS: Structure steels in accordance with TS EN 10025-2 2004.
TIPPER BODY: 4/5 or 6mm HARDOX 450, DOMEX S700, ST52 (S355 JR).
AXLE GROUP: 3pcs 12-tonner R:22.5" Turkish brand drum or disc brake axles / European Brand axles (SAF Holland).
SUSPENSION: Air Suspension
TIRES AND RIMS: 385/65 R 22.5" - 385/55 R 22.5" tires.
ELECTRICAL SYSTEM: 24 V electrical system (in accordance with European Standards).
BRAKE SYSTEM: EBS brake system (2S/2M) in conformity with 71 / 320 / EWG or ECR 13 Regulations.
KING-PIN: 2 " Steel King-Pin in accordance with DIN 74080 is used.
LANDING GEAR: 24 – tonner 850mm mechanical landing legs.
GROSS WEIGHT : 39.000 Kgs
NET WEIGHT: 7.300 Kgs
LADEN MASS WEIGHT: 31.700 Kgs

· ÜRETİM DETAYLARI

ŞASİ: TS EN 10025-2 2004 standardına uygun yapı çelikleri.
ÜST YAPI: 4/5 veya 6mm HARDOX 450, DOMEX S700, ST52 (S355 JR).
DİNGİL: 3 adet 12 tonluk R:22,5" yerli kampana veya diskli dingiller (Türk Malı) / ithal dingiller (Saf Holland)
SÜSPANSİYON: Havalı Süspansiyon
LASTİK VE JANT: 385/65 R 22,5"- 385/55 R 22,5" lastikler.
ELEKTRİK SİSTEMİ: 24 V Aydınlatma Sistemi (Avrupa Standartlarına uygun).
FREN SİSTEMİ: 71 / 320 / EWG'ye ya da ECR 13 Regülasyonlarına uygun EBS Sistemi (2S/2M).
KING-PİM: DIN 74080'e uygun, 2" çelik king-pin kullanılır.
PARK AYAĞI: 24 tonluk 850mm mekanik kriko ayakları.
TOPLAM AĞIRLIK: 39.000 kg
ARACIN BOŞ AĞIRLIĞI: 7.300 kg
TAŞIYICI YÜK AĞIRLIĞI: 31.700 kg

• PAINT & GALVANIZATION

· Main chassis and entire vehicle will be painted in paint oven as Washing + Sandblasting + two-coat epoxy primer + two-coat acrylic paint.

· Color will be specified according to the customers' requests.

· BOYA & GALVANİZ

· Şase ve üst yapı boya fırınında Yıkama + Kumlama + 2 kat astar + 2 kat akrilik boya olarak boyanmaktadır.

· Araç rengi müşteri talebine göre karar verilecektir.

• ACCESSORIES

WHEEL CHOCK: Plastic (2 Pcs).
FIRE EXTINGUISHER BOX: 1 Pc.
WATER TANK: 1 Unit.
TOOL BOX: 1 Pc (50cm)

· Reflectors and Anti-spray mud flaps in accordance with European Standards.

· AKSESUARLAR

TEKER TAKOZU: Plastik (2 Adet).
YANGIN SÖNDÜRÜCÜ DOLABI: 1 Adet
SU TANKI: 1 Adet
DOLAP: 50'lik dolap (1 adet).

· Avrupa Standartlarına uygun reflektörler, Anti sprey Paspaslar.

• OPTIONS

· Tarpaulin system, according to the customers' requests.
· Balcony.
· Hydraulically operated rear cover.
· Isolation system for hot materials carriage

· OPSİYONLAR

· Müşteri isteğine bağlı branda sistemi .
· Balkon.
· Arka kapak hidrolik açılır tip.
· Taşınacak sıcak malzemeler için izole sistemi

• VEHICLE DIMENSIONS

· Measurements of vehicle can be designed within min. max. values, according to customers' requirements.

· Vehicle volume can be designed in desired m3 sizes in line with customers' requests.

· ARAÇ ÖLÇÜLERİ

· Araç ölçüleri min max. değerleri içerisinde müşteri isteğine göre tasarlanabilir.

· Araç hacmi müşteri talebi doğrultusunda istenilen M3 ölçüleri içerisinde tasarlanabilir.

Your special and specific product demands will arise with our experienced and competent technical staff. * Özel ve spesifik ürün talepleriniz tecrübeli ve yetkin teknik kadromuz ile hayat bulacaktır."

FACTORY FABRİKA

Büyükkayacık OSB. Mahallesi
4. Organize Sanayi Bölgesi 416 No'lu Sk.
No:6/1 Selçuklu/KONYA/ TURKEY - 42250

+90 332 251 26 33

info@scorpiontrailer.com
export@scorpiontrailer.com

scorpiontrailer.tr